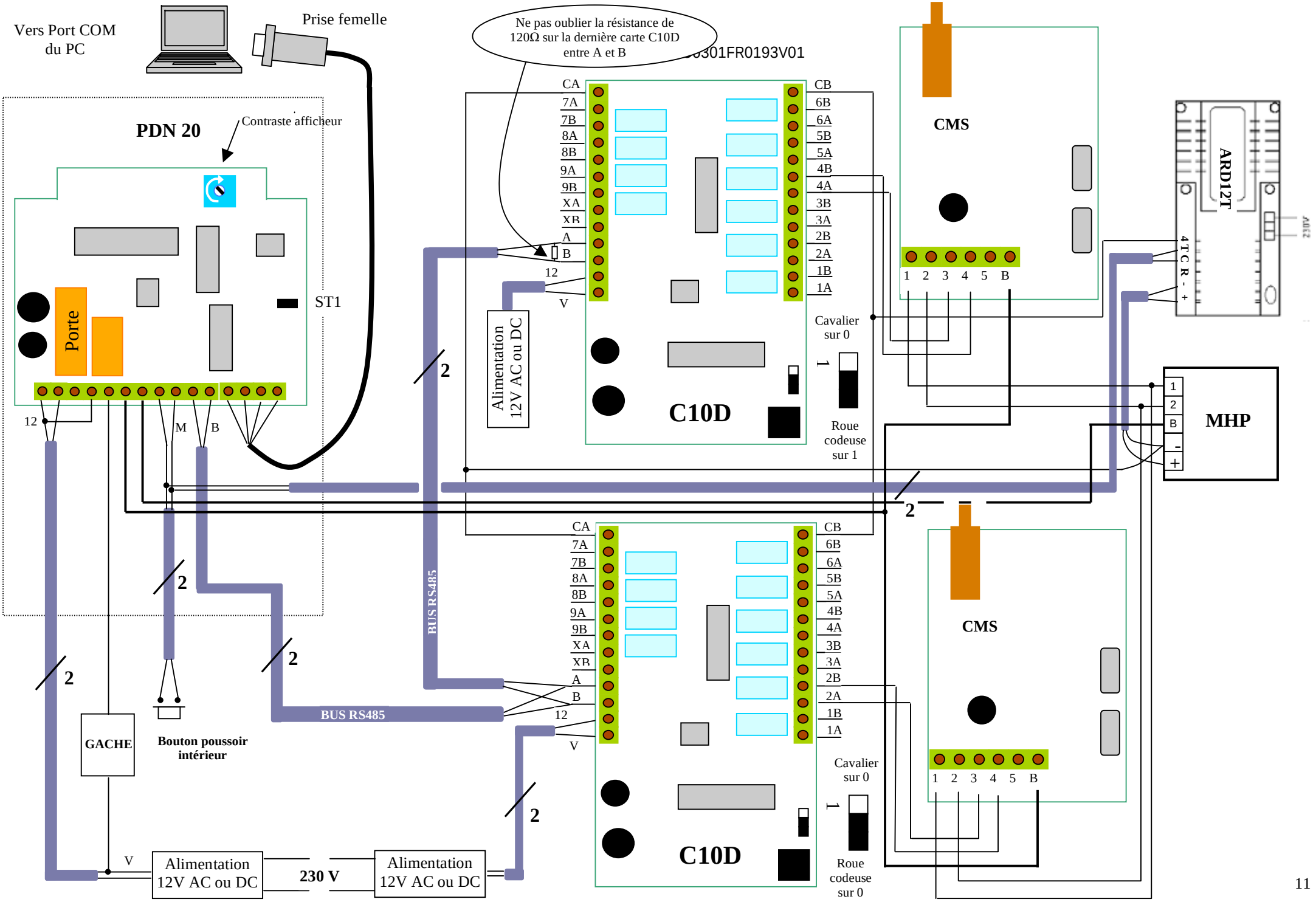
Vers Port COM du PC
Prise femelle
Ne pas oublier la résistance de 120Ω sur la dernière carte C10D entre A et B
PDN 20
Contraste afficheur
Porte
ST1
12
M
B
2
Alimentation 12V AC ou DC
CA
7A
7B
8A
8B
9A
9B
XA
XB
A
B
12
V
CB
6B
6A
5B
5A
4B
4A
3B
3A
2B
2A
1B
1A
C10D
Cavalier sur 0
1
Roue codeuse sur 1
CMS
1 2 3 4 5 B
ARD12T
4 T C R - +
MHP
1
2
B
-
+
BUS RS485
GACHE
Bouton poussoir intérieur
Roue codeuse sur 0
Alimentation 12V AC ou DC
230 V
Alimentation 12V AC ou DC